第8回 九州中学選抜卓球大会（団体の部）県予選

男 子 団 体 の 部　　令和5年2月12日（日）

県立武道館

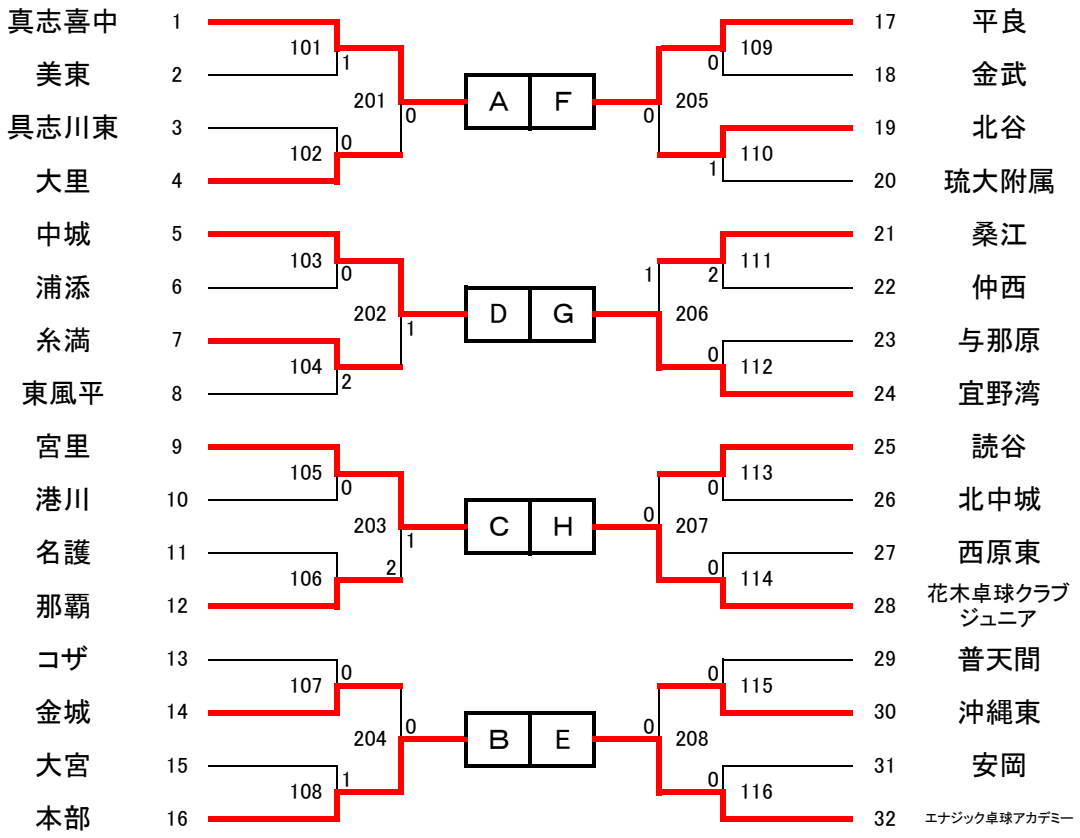

男子団体　ベスト8 リーグ戦

A～D ①パート		A 真志喜中	B 本部中	C 宮里中	D 中城中	勝　敗	順　位
A	真志喜中		○ 3－1	○ 3－0	○ 3－0	3－0	1
B	本部中	× 1－3		× 1－3	○ 3－1	1－2	3
C	宮里中	× 0－3	○ 3－1		○ 3－0	2－1	2
D	中城中	× 0－3	× 1－3	× 0－3		0－3	4

※試合の進め方
①A－D ・ B－C
②A－C ・ B－D
③A－B ・ C－D

E～H ②パート		E エナジック	F 平良中	G 宜野湾中	H 花木卓球	勝　敗	順　位
E	エナジック卓球アカデミー		○ 3－1	○ 3－0	○ 3－2	3－0	1
F	平良中	× 1－3		○ 3－1	× 1－3	1－2	3
G	宜野湾中	× 0－3	× 1－3		× 0－3	0－3	4
H	花木卓球クラブジュニア	× 2－3	○ 3－1	○ 3－0		2－1	2

※試合の進め方
①E－H ・ F－G
②E－G ・ F－H
③E－F ・ G－H

男子団体準決勝戦

①パート1位（真志喜中学校）
1－1
②パート2位（花木卓球クラブジュニア）

②パート1位（エナジック卓球アカデミー）
1－2
0
①パート2位 （宮里中学校）

男子団体決勝戦

1
（花木卓球クラブジュニア）
1－3
（エナジック卓球アカデミー）

男子3位・4位順位決定戦

（真志喜中学校）
1－4
0
（宮里中学校）

男子5位・6位順位決定戦

（　本部中学校　）
1－5
2
（　平良中学校　）

男子7位・8位順位決定戦

（ 中城中学校 ）
1
1－6
（ 宜野湾中学校 ）