令和８年度沖縄県高等学校卓球新人卓球選手権大会（協会新人）
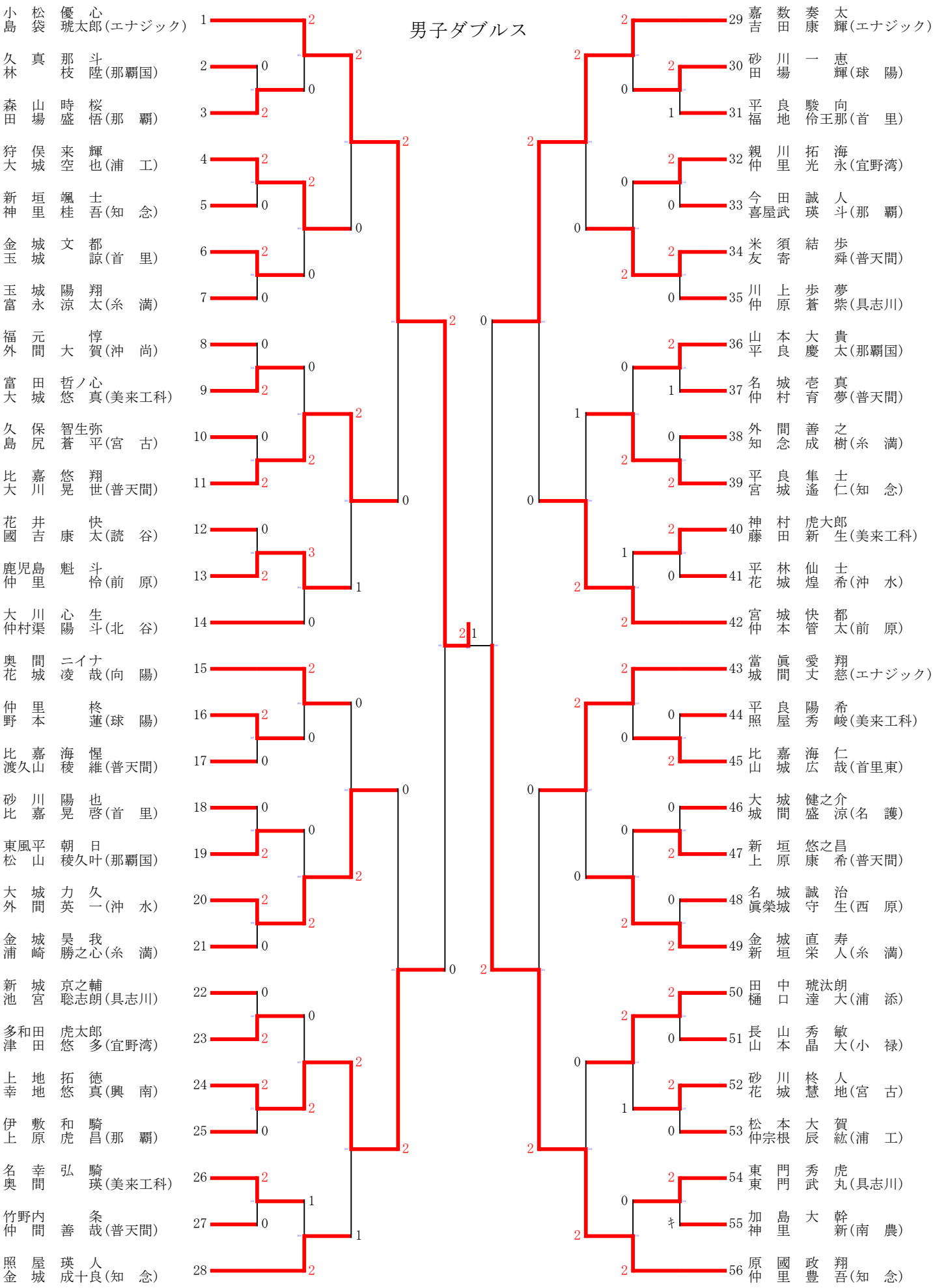
男子ダブルス